DATENBLATT

1PH-Umschalteinrichtung für 1 x Sunny Island

3PH_SMA.SI_BBDAP_125KVA_3PH_INT.HM_DACH_1.0

Art.Nr. 10013762

Bezeichnung	Battery-Backup-Distribution 3PH inkl. SMA Home Manager
Anwendung	Ersatzstrom - SMA Flexible Storage System
Max. netzseitige Vorsicherung	**250A gl/gG - ca. 125kW $P_{thermisch}$**
Region	Deutschland - Österreich - Schweiz
Batterie-Wechselrichter	Sunny Island 4.4M-12 / -13 ab Firmware-Version 1.00.xx.R Sunny Island 6.0H-12 / -13 ab Firmware-Version 1.00.xx.R Sunny Island 8.0H-12 / -13 ab Firmware-Version 1.00.xx.R
Home Manager	HM-20 ab Firmware-Version 2.00.00.R
Netzform	TT oder TN-S System - Einphasig **Sunny Island Einspeisung: 3 phasig (=1 x Cluster)**

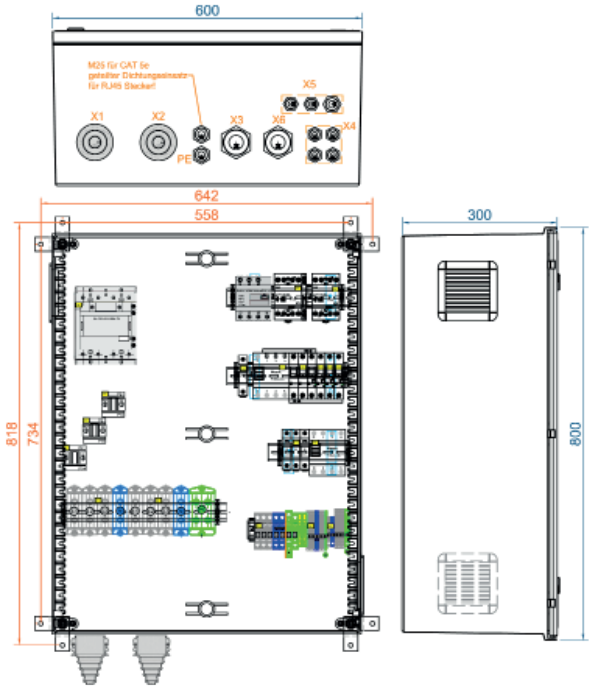

Alle Werte in [mm]
Abmessungen „blau“
Befestigungspunkte „orange“

Minimale Abstände

oben	200
unten	400
seitlich	200
vorne	1200

LIEFERUMFANG

Anzahl	Bezeichnung
2	Kabelverschraubung M50 x 1,5 (Klemmbereich Ø 27 – 35mm)
2	Kabelverschraubung M40 x 1,5 (Klemmbereich Ø 16 – 28mm)
3	Kabelverschraubung M25 x 1,5 (Klemmbereich Ø 9 – 17mm)
6	Kabelverschraubung M20 x 1,5 (Klemmbereich Ø 6 – 13mm)
2	Reduzierung von M50 auf M40
2	Gegenmutter M50
3	Gegenmutter M25
6	Gegenmutter M20
1	Geteilter Dichtungseinsatz (CAT 5e Leitung „RJ45 Stecker“-M25-)
1	Warnaufkleber “gefährliche Spannung”

Anzahl	Bezeichnung
1	Installationsanleitung
1	Original-Beipack - SMA Home Manager
5	Sicherung 10x38mm (1A - flink; Littelfuse #KLKD o. Bussmann #KTK) alle Sicherungen eingesetzt (Sicherungshalter), Beipack als Ersatzteil
1	Wandbefestigungslaschen - Set
1	Aufkleber - Hinweis auf ein inselnetzfähiges Speichersystem
1	Schaltplan
2	Drehknauf für Gehäuseverriegelung

enwitec electronic GmbH & Co.KG
Scherrwies 2 | 84329 Wurmannsquick | Tel. +49 8725 9664-0
Mail info@enwitec.eu | www.enwitec.eu

Stand: Dezember 2021

Der Text und die Abbildungen entsprechen dem technischen Stand bei Drucklegung, Änderungen sind vorbehalten. Alle Angaben sind trotz sorgfältiger Bearbeitung ohne Gewähr. Eine Haftung wird ausgeschlossen. ©enwitec electronic GmbH & Co. KG

SCHALTPLAN

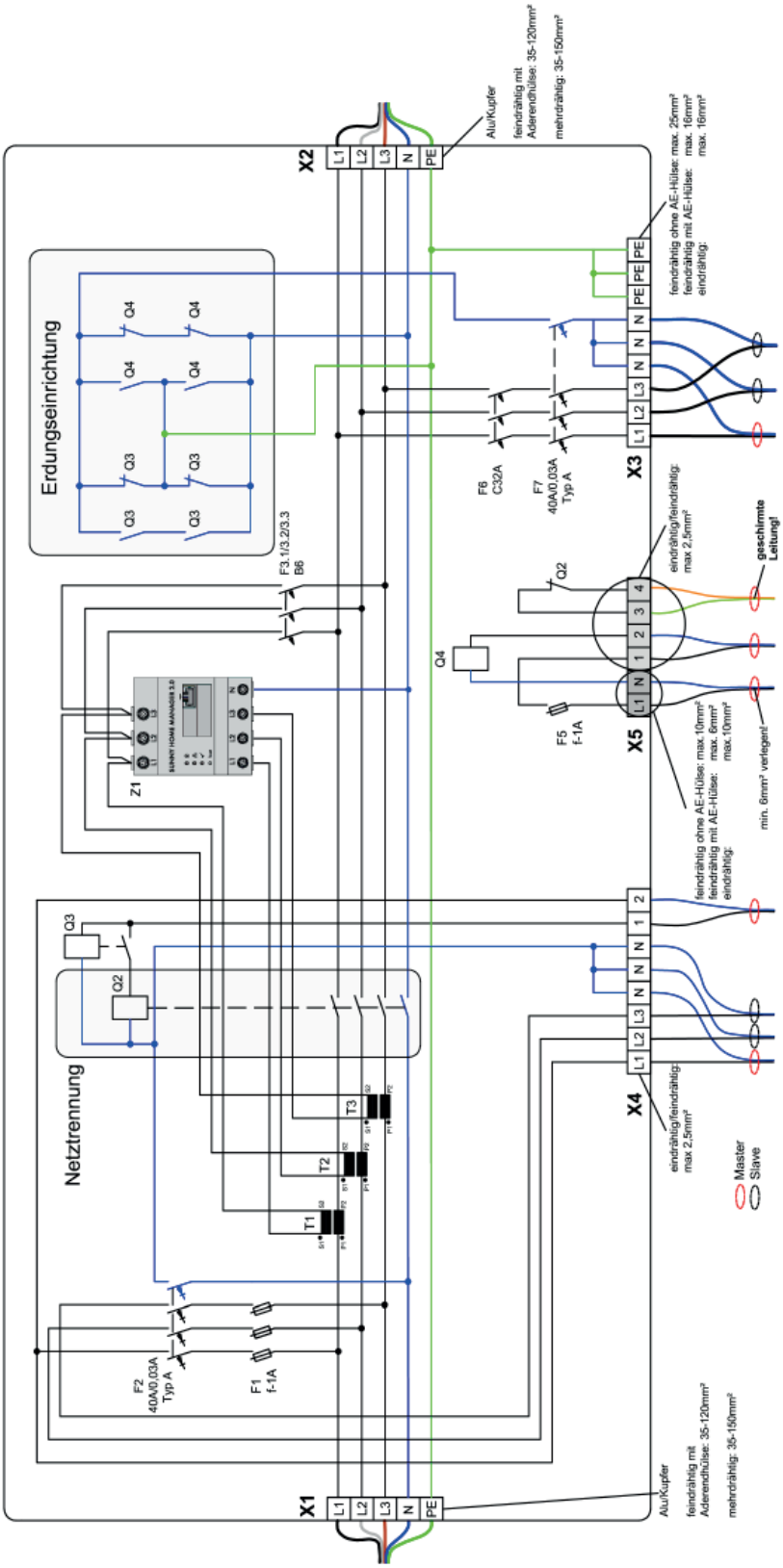

Der Text und die Abbildungen entsprechen dem technischen Stand bei Drucklegung, Änderungen sind vorbehalten. Alle Angaben sind trotz sorgfältiger Bearbeitung ohne Gewähr. Eine Haftung wird ausgeschlossen. ©enwitec electronic GmbH & Co. KG

ORIGINAL VERSCHALTUNGSÜBERSICHT SMA

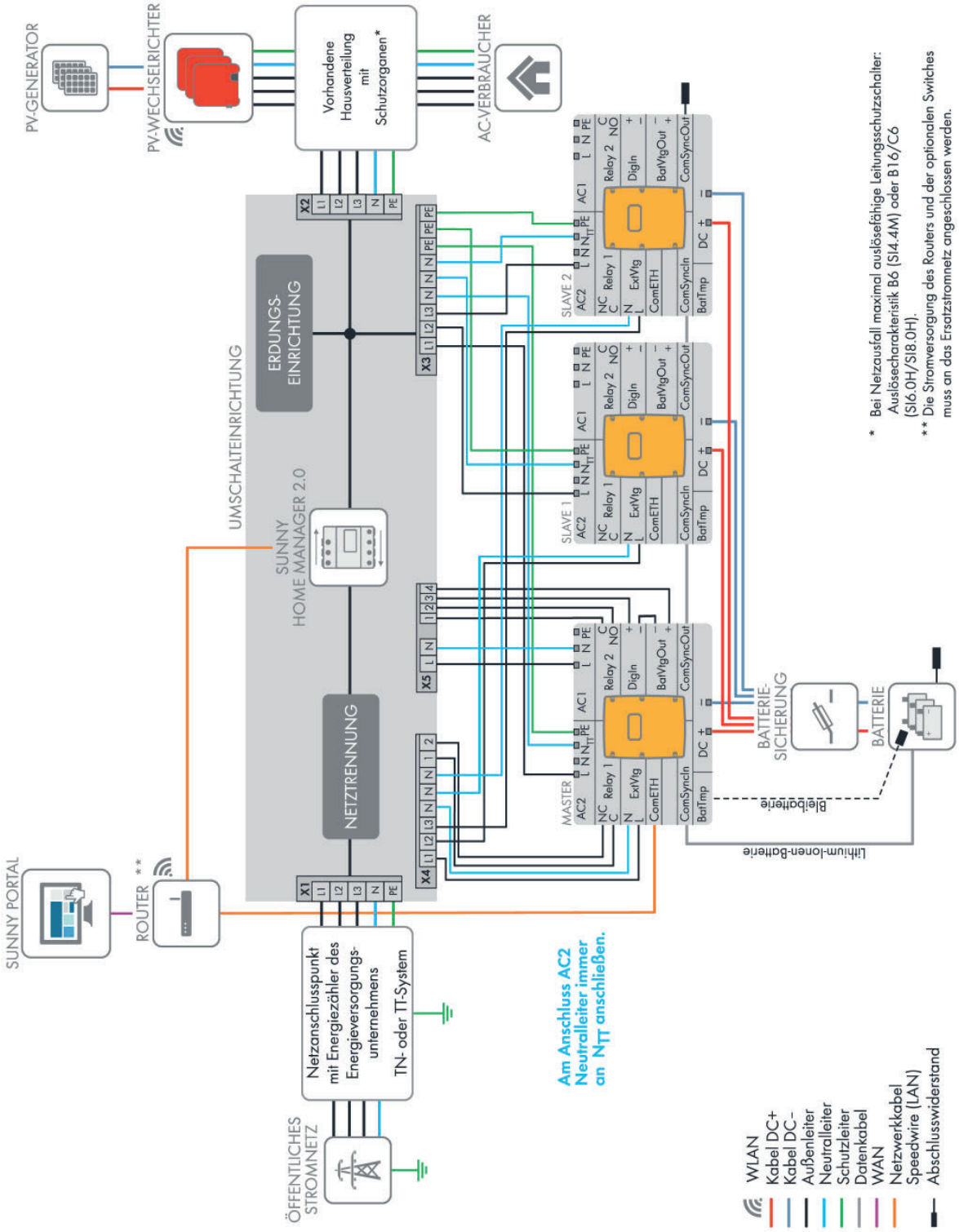

* Bei Netzausfall maximal auslösefähige Leitungsschutzschalter: Auslösecharakteristik B6 (SI4.4M) oder B16/C6 (SI6.0H/SI8.0H).

** Die Stromversorgung des Routers und der optionalen Switches muss an das Ersatzstromnetz angeschlossen werden.

Der Text und die Abbildungen entsprechen dem technischen Stand bei Drucklegung, Änderungen sind vorbehalten. Alle Angaben sind trotz sorgfältiger Bearbeitung ohne Gewähr. Eine Haftung wird ausgeschlossen. ©enwitec electronic GmbH & Co. KG

KABELEINFÜHRUNGEN UND ANSCHLÜSSE

Klemmleiste	Kabeleinführung	Klemmbereich [mm]	Litzentyp	max. Querschnitt [mm²]	Abisolierlänge [mm]	Aderendhülse
X1	Kabeltülle	14 - 54	feindrähtig mehrdrähtig (Al oder Cu)	120 150	24	✓ ✓
X1 - PE	M25 x 2	9 - 17	feindrähtig mehrdrähtig (Al oder Cu)	120 150	24	✓ ✓
X2	Kabeltülle	14 - 54	feindrähtig mehrdrähtig (Al oder Cu)	120 150	24	✓ ✓
X3	M50	27 - 35	eindrähtig feindrähtig feindrähtig	16 25 25	18 - 20	- - ✓
X4	M20 x 4	6 - 13	eindrähtig feindrähtig feindrähtig	2,5 2,5 2,5	8 -9	- - ✓
X5 (L1/N/PE)	M25	9 - 17	eindrähtig feindrähtig feindrähtig	10 10 2,5	13 - 15	- - ✓
X5 (1/2/3/4)	M20 x 2	6 - 13	eindrähtig feindrähtig feindrähtig	2,5 2,5 2,5	8 - 9	- - ✓
X6	M50	27 - 35	eindrähtig feindrähtig feindrähtig	16 25 25	18 - 20	- - ✓

enwitec electronic GmbH & Co.KG
Scherrwies 2 | 84329 Wurmannsquick | Tel. +49 8725 9664-0
Mail info@enwitec.eu | www.enwitec.eu

Der Text und die Abbildungen entsprechen dem technischen Stand bei Drucklegung, Änderungen sind vorbehalten. Alle Angaben sind trotz sorgfältiger Bearbeitung ohne Gewähr. Eine Haftung wird ausgeschlossen. ©enwitec electronic GmbH & Co. KG

DATENBLATT

1PH-Umschalteinrichtung für 1 x Sunny Island

3PH_SMA.SI_BBDAP_125KVA_3PH_INT.HM_DACH_1.0

Art.Nr. 10013762

TECHNISCHE DATEN

• zutreffend / - nicht zutreffend

NENNWERTE

Bemessungsspannung AC	[V]	3PH - 230/400
Bemessungsisolierspannung	[V]	400
Betriebsfrequenz	[Hz]	50 / 60 ±5%
Max. schaltbarer Kurzschlussstrom	[kA]	10
Zulässige Netzform		TT / TN-S
Max. netzseitige Vorsicherung	[A]	250
Max. thermische Durchgangsleistung	[kW]	125
Standby-Verluste, ca.	[W]	15

LS-SCHALTER UND SICHERUNGEN

F1	Kapselsicherung 10x38mm	[A]	3 x 1 - flink
F2	RCD (Fehlerstromschutzschalter)	[A]	Typ A / 40 - 0,03
F5	Kapselsicherung 10x38mm	[A]	1 - flink
F6	MCB (Leitungsschutzschalter)	[A]	3 x C32
F7	RCD (Fehlerstromschutzschalter)	[A]	Typ A / 40 - 0,03

SCHÜTZE (IEC/EN 61095; IEC/EN60947-1; IEC 60947-5-1)

Q2	Netztrennung	AC1 [A] AC3 [A]	175 (≤60°C) 140 (≤60°C)
Q3	Erdungseinrichtung I	AC1 [A]	40
Q4	Erdungseinrichtung II	AC1 [A]	40
Steuerspannung		[V]	230
Brummfrei		•/-	-

ALLGEMEIN

Maße BxHxT (ohne Verschraubungen)	[mm]	600 x 800 x 300
Gewicht, ca.	[kg]	36
Betriebstemperaturbereich	[°C]	-25 ... +40
Temperatur - Transport/Lagerung (24 Std. 70°C)	[°C]	-25 ... +55
Luftfeuchte - kondensierend erlaubt	•/-	-
Luftfeuchte - zulässiger Bereich	[%]	5...95
Max. Aufstellhöhe über N.N.	[m]	2000
Schutzart IP (EN 60529)		54
Outdoor-Eignung (geschützter Bereich)	•/-	-
Aufstellungsart		Innenbereich
Schutzklasse (EN 61140)		II
Gehäusematerial		GFK
RoHS-konform (2011/65/EU)	•/-	•
Gehäusefarbe		RAL7046
Deckel		Klapptür
Montageart		Wandmontage
Verschlusstyp		Doppelbart-verschluss

SONSTIGES

Zolltarifnummer	85371098

enwitec electronic GmbH & Co.KG
Scherrwies 2 | 84329 Wurmannsquick | Tel. +49 8725 9664-0
Mail info@enwitec.eu | www.enwitec.eu

Der Text und die Abbildungen entsprechen dem technischen Stand bei Drucklegung, Änderungen sind vorbehalten. Alle Angaben sind trotz sorgfältiger Bearbeitung ohne Gewähr. Eine Haftung wird ausgeschlossen. ©enwitec electronic GmbH & Co. KG

EG-KONFORMITÄTSERKLÄRUNG

Das Produkt,	Bezeichnung:	**3PH_SMA.SI_BBDAP_125KVA_3PH_INT.HM_DACH_1.0**
	Artikelnummer:	**10013762**
	Hersteller:	**enwitec electronic GmbH & Co. KG** **Scherrwies 2** **84329 Rogglfing**
	Beschreibung:	**Umschalteinrichtung für das SMA Flexible Storage System**

auf das sich diese Erklärung bezieht, stimmt mit folgenden Normen oder normativen Dokumenten überein:

EN 61439-1	**Niederspannungs-Schaltgerätekombinationen**
EN 61439-2	**Energie-Schaltgerätekombinationen**
EN 61439-3	**Installationsverteiler für die Bedienung durch Laien (DBO)**

und entspricht den Bestimmungen der folgenden EG-Richtlinien(n):

Niederspannungsrichtlinie 2014/35/EU

Stoffverbote 2011/65/EU (RoHS)

Jahr der erstmaligen Anbringung der CE-Kennzeichnung:	**2019**
Ausstelldatum:	**18.12.2019**

enwitec electronic GmbH & Co. KG

Name / Unterschrift

Johann Wimmer
Geschäftsführung

Der Text und die Abbildungen entsprechen dem technischen Stand bei Drucklegung, Änderungen sind vorbehalten. Alle Angaben sind trotz sorgfältiger Bearbeitung ohne Gewähr. Eine Haftung wird ausgeschlossen. ©enwitec electronic GmbH & Co. KG