DS50PVS-1000G/51

- Überspannungsschutz Typ 2 für PV-Anlagen
- 1000 Vdc
- Leckstromfrei
- In/Imax: 15 / 40 kA
- Schutzmodus: Common und Differential
- Optische Anzeige serienmäßig
- Fernsignalisierung (Optional)
- Konform zur UTE C61-740-51
- Zertifiziert nach EN 50539-11

Electrical Characteristics		
SPD Typ		2
Anwendung *z.B. 230/400*		Photovoltaik 1000 Vdc
Nennspannung PV-DC	*Uocstc*	1000 Vdc
Höchste Dauerspannung PV-DC	*Ucpv*	1200 Vdc
Schutzleiterstrom -Leckstrom (CM) bei Uc *ErdLleckstrom*	*Ipe*	Keiner
PV Betriebsstrom -Leckstrom (DM) bei Ucpv	*Icpv*	< 0.1 mA
Folgestrom *Kurzschlussstrom nach dem Ableitvorgang*	*If*	Keiner
Nennableitstoßstrom (8/20) µs /Pol *15 Impulse mit In (8/20) µs*	*In*	15 kA
max. Ableitstoßstrom *max. Ableitfähigkeit 8/20 µs pro Pol*	*Imax*	40 kA
max. Gesamtableitstoßstrom (8/20)µs *Gesamtableitstoßstrom mit 1 x (8/20)µs*	*Imax Total*	60 kA
Kurzschlussfestigkeit (nach UTE-Norm)	*Iscpv*	15000 A
Anschlusspfade		+/-/PE
Schutzmodus *Schutzmodi- common und/oder differential*		MC / MD
Schutzpegel +/- *@ In (8/20µs)*	*Up*	4.6 kV
Schutzpegel +/PE (-/PE) *@ In (8/20µs)*	*Up*	2.6 kV

Mechanical Characteristics		
Technologie		GSG+MOV
Anschlussart		Fahrstuhlklemme 2,5-25 mm² (35mm²) / Kammschiene
Bauart		Steckbare modulare Bauweise für Hutschienenmontage
Montage auf		35 mm Hutschiene
Gehäusewerkstoff		Thermoplastik UL94-V0
Temperaturbereich		-40/+85°C
Schutzart		IP20
Ausfallverhalten		Trennung vom Netz
Fehlersignalisierung		1 mechanische Anzeige je Pol rot
Ersatzmodul		DSM50PV-1000G/51
Fernmeldesignalisierung (FS)		Potentialfreier Wechsler
Einbaumaße		Siehe Maßbild
Gewicht		0.278 kg

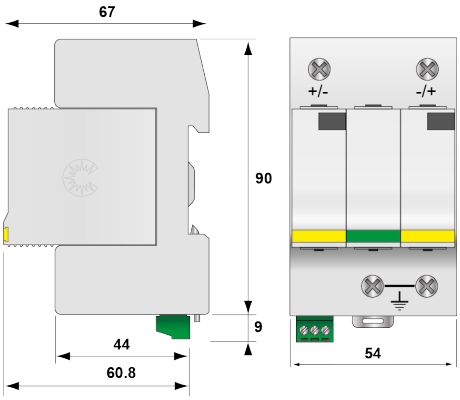

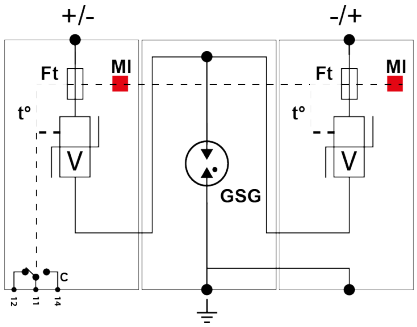

Disconnectors		
thermische Trennvorrichtung		Intern
Vorsicherung max. *for DE max values regarding IEC , could be different from UTE /FR values* *e.g. DS40 Range 50A to vs. 125A*		Keine
Standards		
Zulassungen		VDE / OVE / EAC
Part Number		480391