Option DC OVP

Option DC OVP einbauen

Ein Überspannungsschutz (Option DC OVP) kann nachträglich in den Wechselrichter eingebaut werden. Je nach Gerätetyp muss ein Überspannungsschutz (Single- MPP Tracker) oder zwei Überspannungsschütze (Multi- MPP Tracker) in den Wechselrichter eingebaut werden.
Anschließend muss der Überspannungsschutz entsprechend verkabelt werden (siehe Kapitel Option DC OVP verkabeln auf Seite 41)

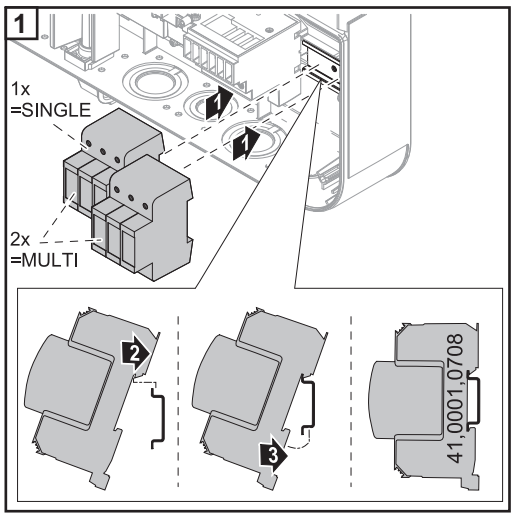

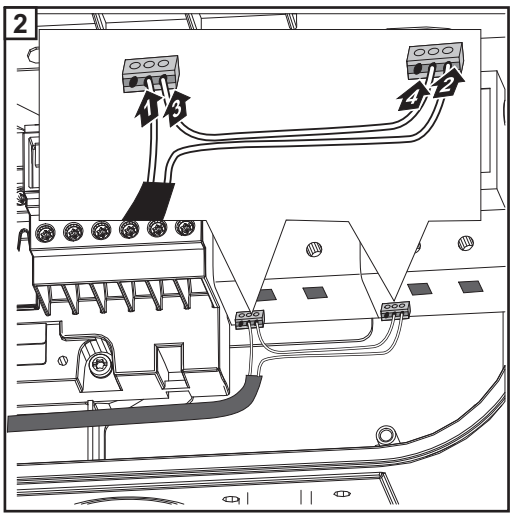

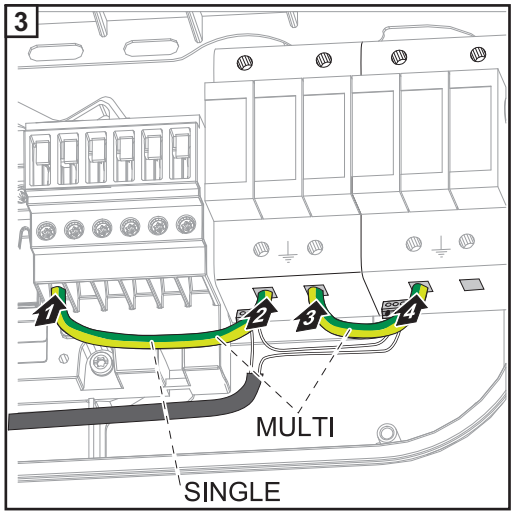

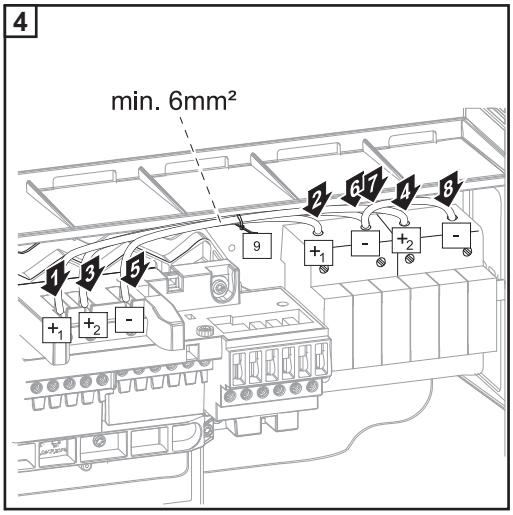

Schaltplan

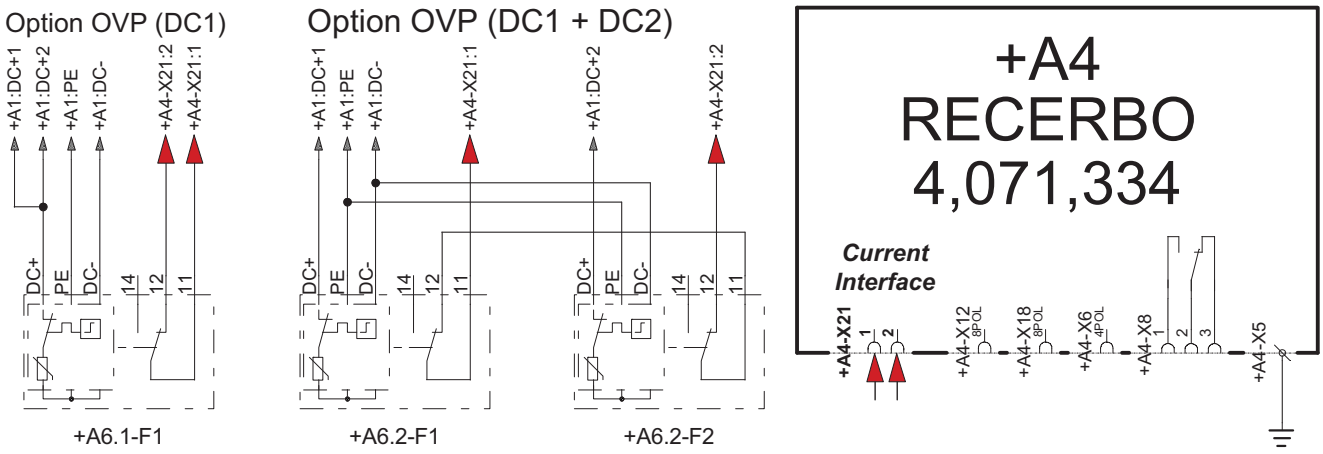

Option DC OVP verkabeln

Die Option DC OVP kann eingebaut bestellt werden oder sie kann nachträglich eingebaut werden. Bei beiden Varianten muss nachfolgend beschriebene Verkabelung durchgeführt werden.

Die M16 Kabelverschraubung ist im Lieferumfang enthalten.

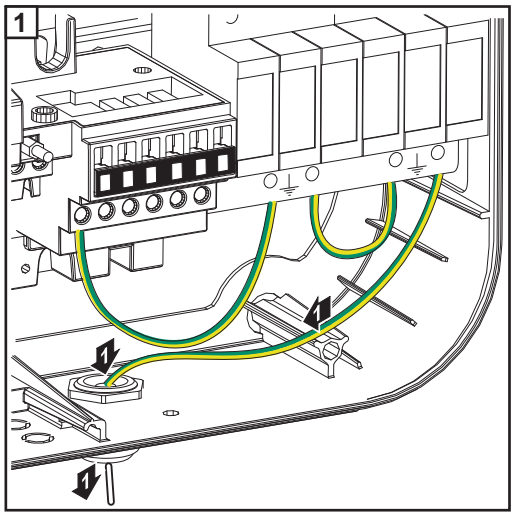

Option DC OVP - M

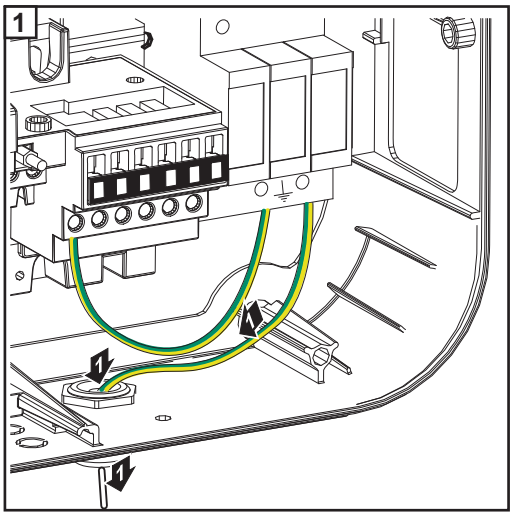
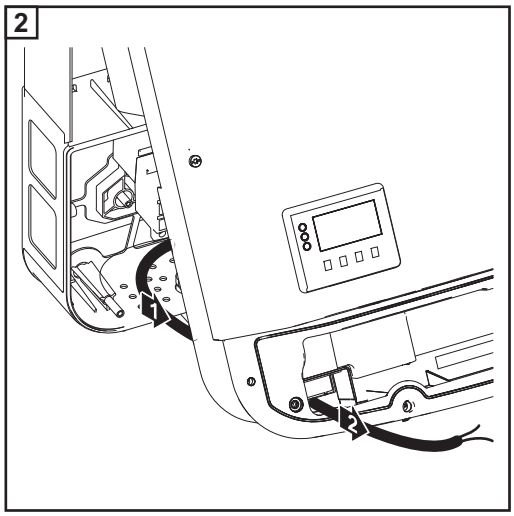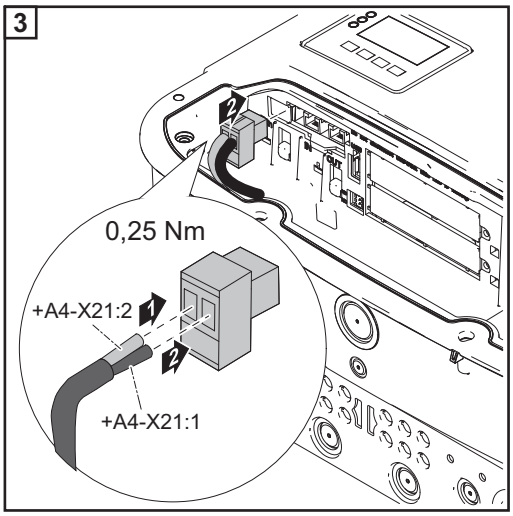
Option DC OVP - S